Unteransicht

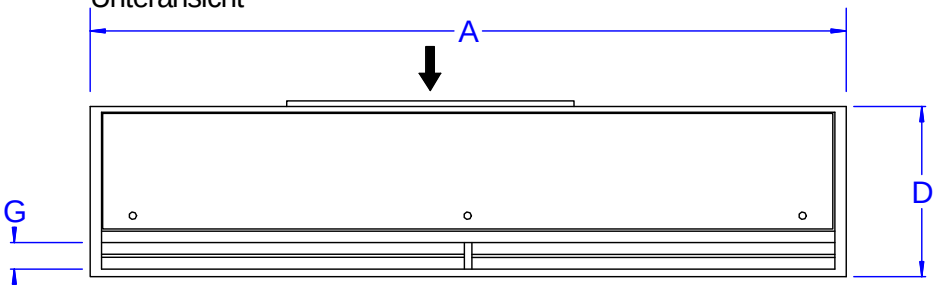

Vorderansicht

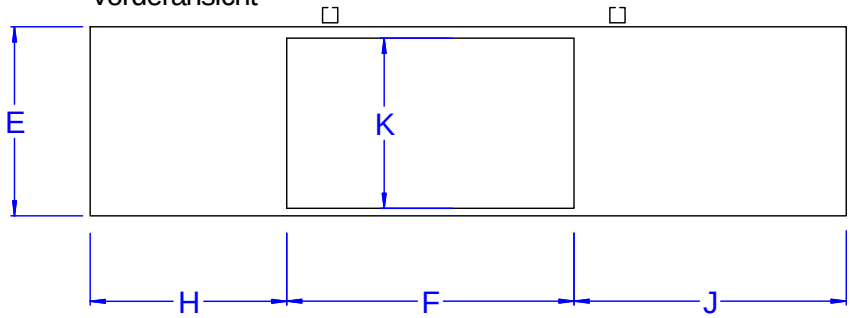

Maßstab
1:10

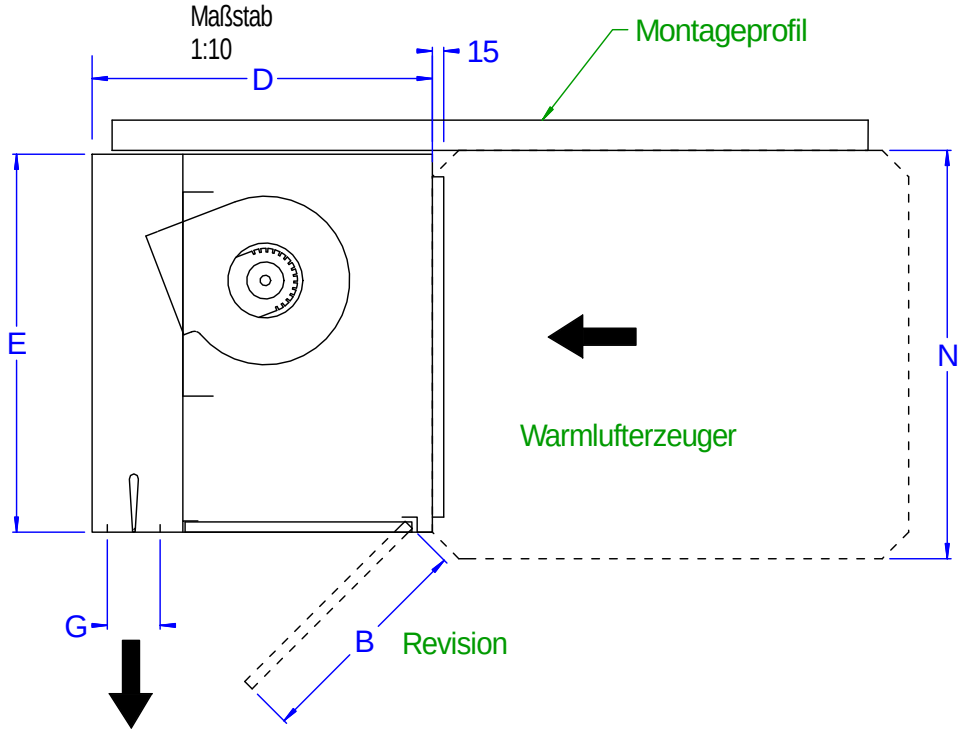

Draufsicht

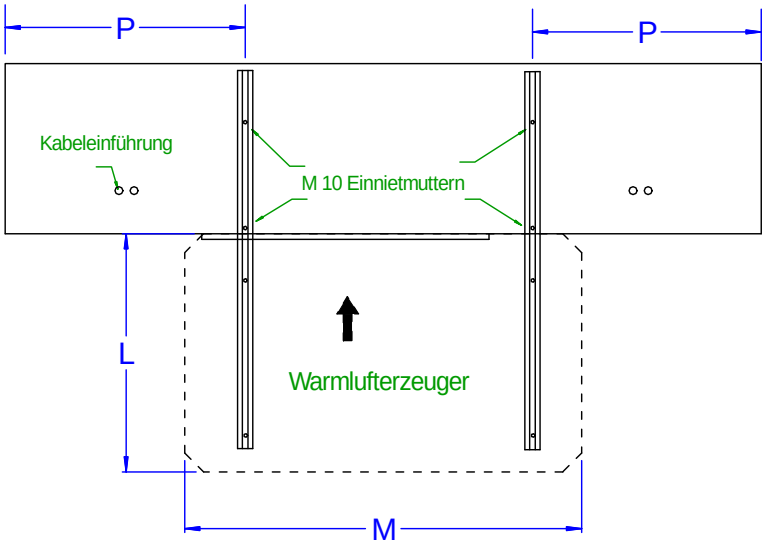

Leistung	Zeichenerklärung												
	A	B	D	E	F	G	H	J	K	L	M	N	P
20 kW	2000	280	450	290	738	80	631	631	250	630	1110	290	620
20 kW	2500	280	450	290	738	80	881	881	250	630	1110	290	870
30 kW	2000	305	450	500	760	80	520	720	450	630	1040	540	620
30 kW	2500	305	450	500	760	80	770	970	450	630	1040	540	870
40 kW	2000	360	580	500	755	130	620	620	595	700	1130	540	620
40 kW	2500	360	580	500	755	130	870	870	595	700	1130	540	870
50 kW	2000	360	580	500	755	130	620	620	595	700	1130	670	620
50 kW	2500	360	580	500	755	130	870	870	595	700	1130	670	870

technische Änderungen vorbehalten

	Name	Datum
gezeichnet	ma	15.02.2013
geändert	la	24.04.2013

FRICO

Werkstoff

Maßstab 1:20

Pos. | von | Gruppe | Teile

Kundenzeichnung Nr.: | Erstelldatum

Benennung EcoGas 130424

Kunde

Blatt 1 von 1